ASSEMBLY INSTRUCTION

WF324234

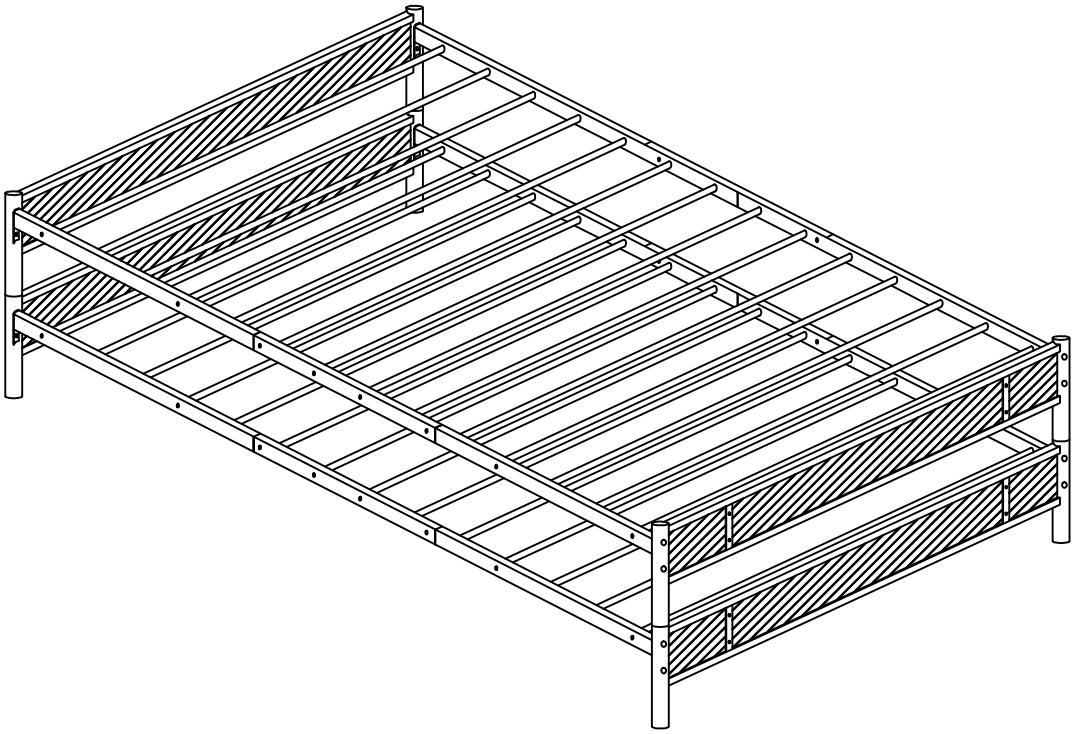

○ネジの締め方
最初は、ネジを80%ぐらいゆるめに緩めて組んでおき、最後にしっかりネジを締め付けてください。

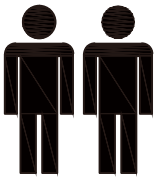

電動ドライバーを使用し、
大人2人以上で作業することを
おすすめいたします。
組立時間が約1～1.5時間かかります

Detail View

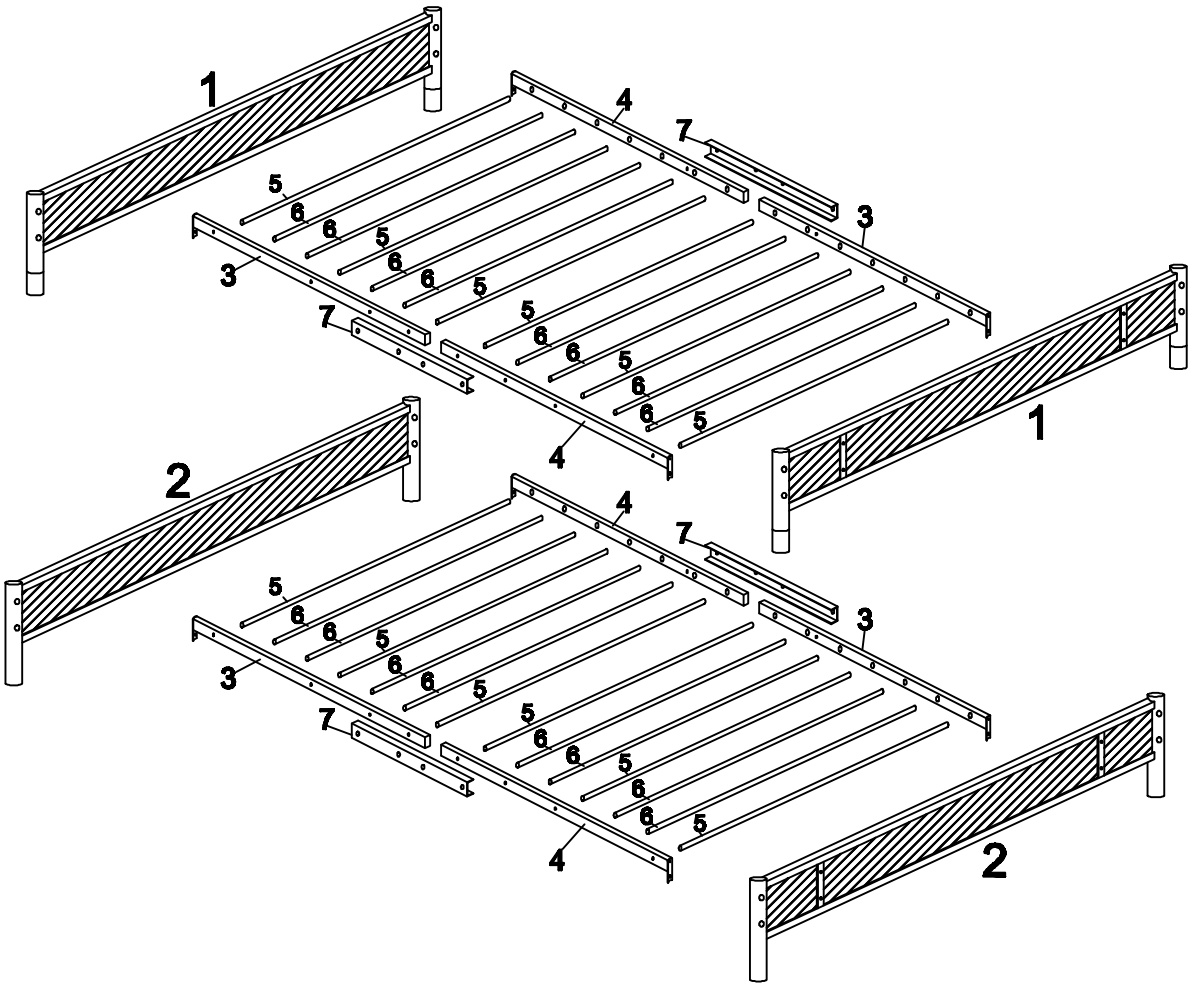

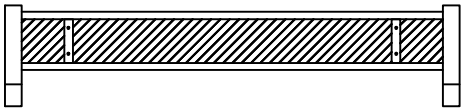

1X2PCS

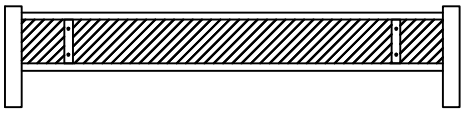

2X2PCS

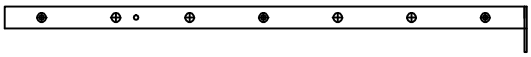

3X4PCS

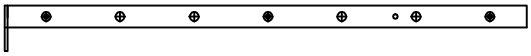

4X4PCS

5X12PCS

6X16PCS

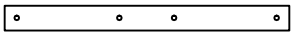

7X4PCS

A		M6X15mm	32PCS
B	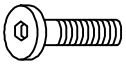	M6X30mm	8PCS
C	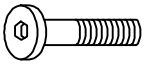	M6X45mm	8PCS
D	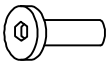	M6X17mm	16PCS
E	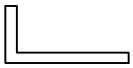		2PCS
F			16PCS
G			4PCS

⚠ 注意

部品に番号が付けられているので、商品を開封してから、部品類の数をご確認した上、組立作業を行ってください。

部品が**欠けている**場合はこちらまでご連絡ください。

※二人で組み立てることをおすすめします。

※明るい場所で組み立てることをおすすめします。

1

A:M6*15mm 16pcs

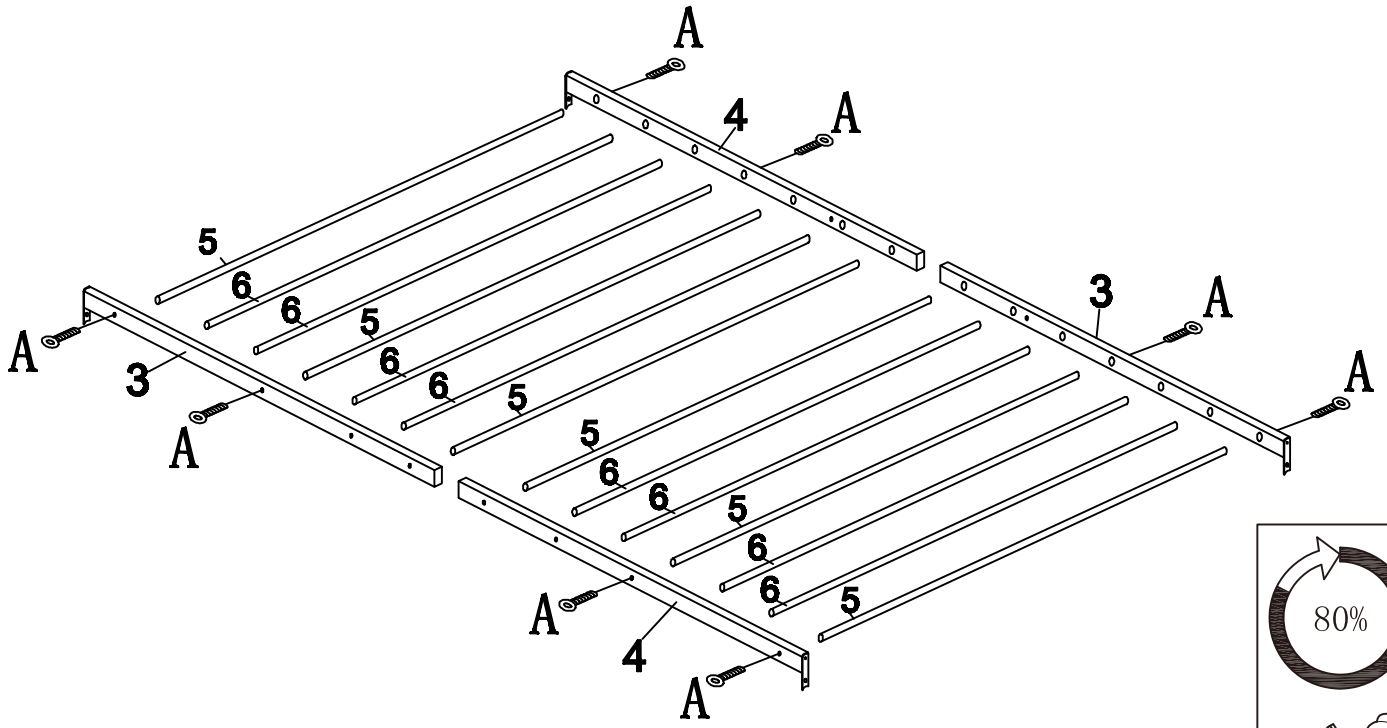

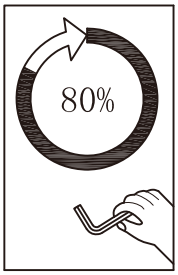

X2

2

A:M6*15mm 16pcs
D:M6*17mm 8pcs
F: 16pcs

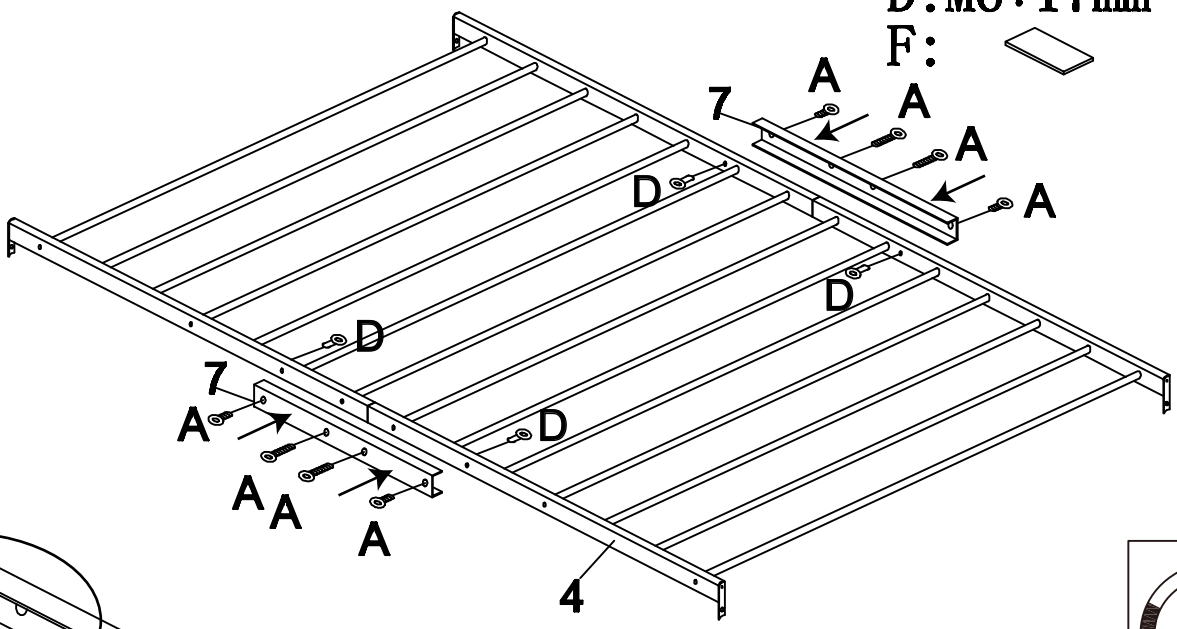

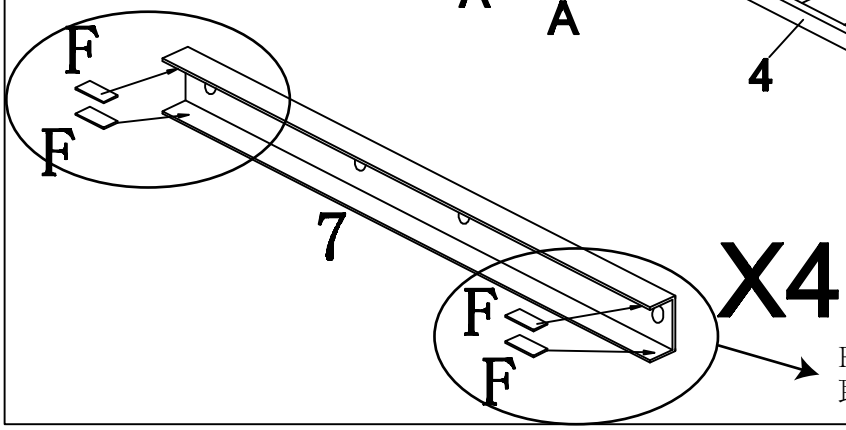

X4

F部品は防音マットです、
取り付けなくても大丈夫です。

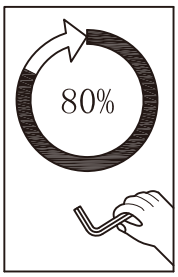

X2

3

B:M6*30mm 4pcs
C:M6*45mm 4pcs
D:M6*17mm 4pcs

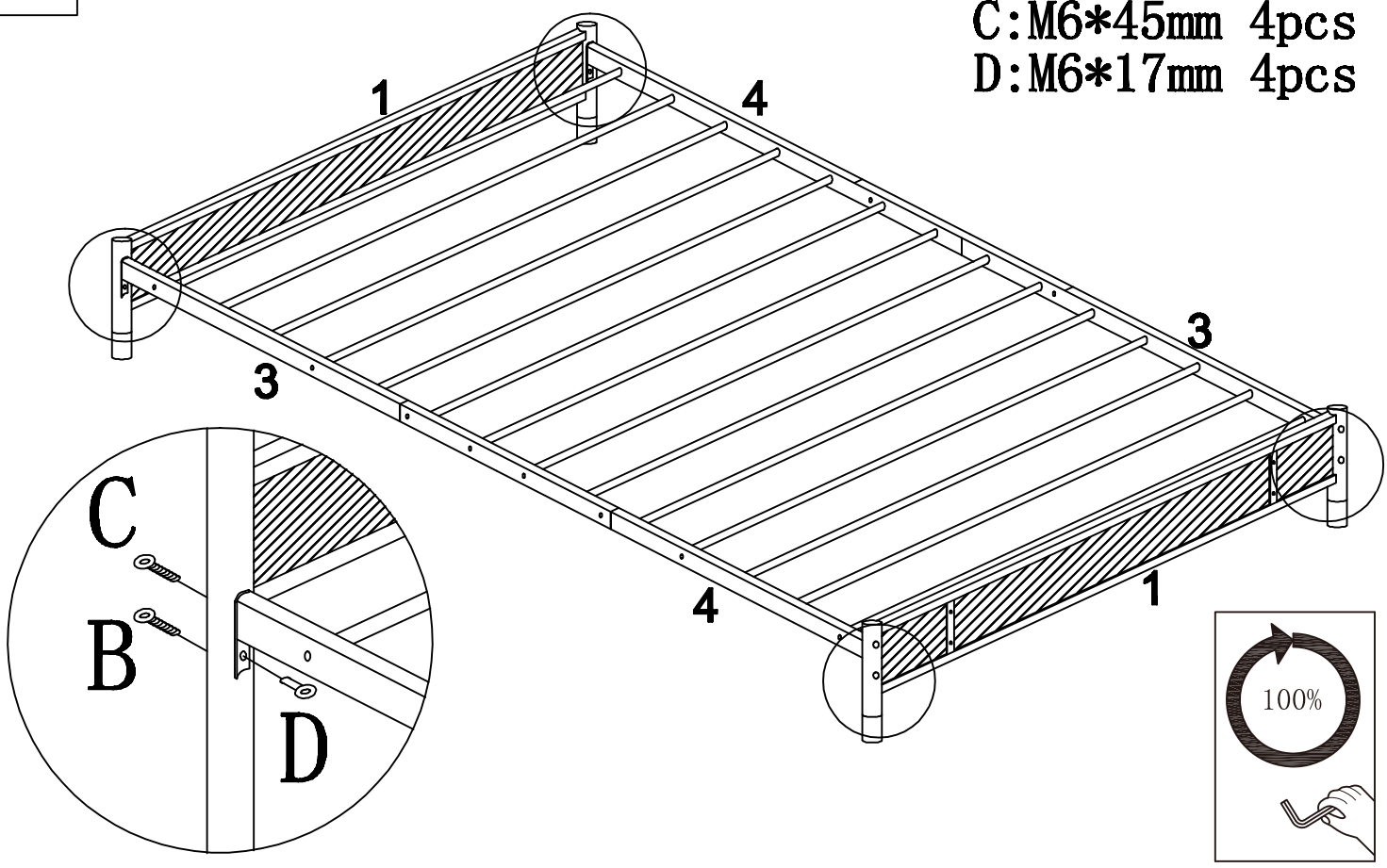

4

B:M6*30mm 4pcs
C:M6*45mm 4pcs
D:M6*17mm 4pcs

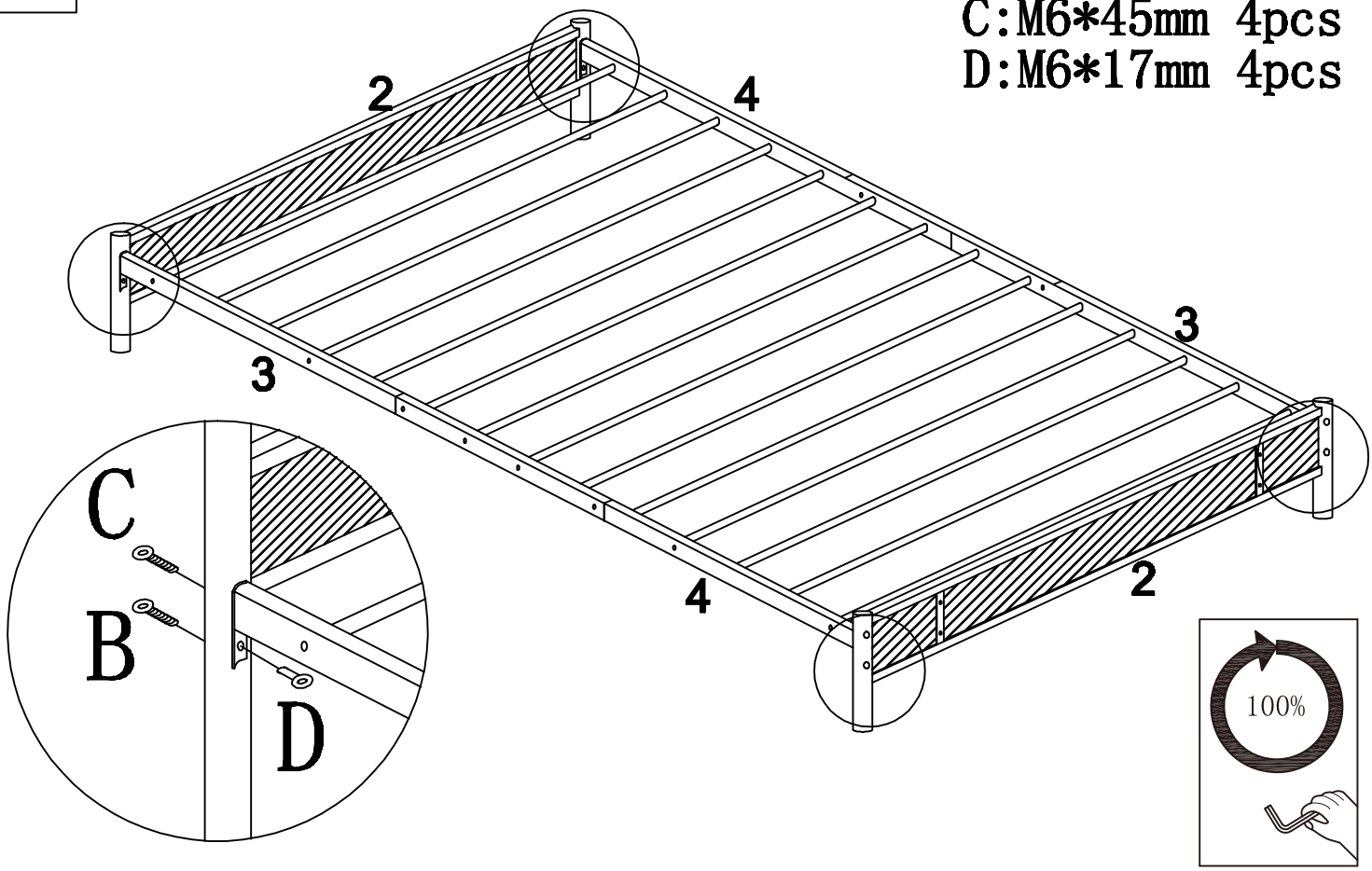

5

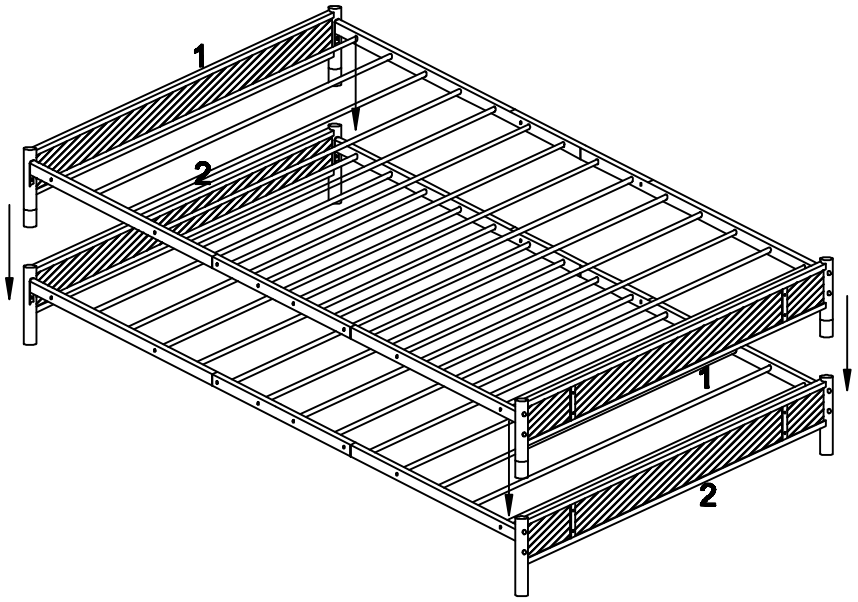

6

G 4PCS

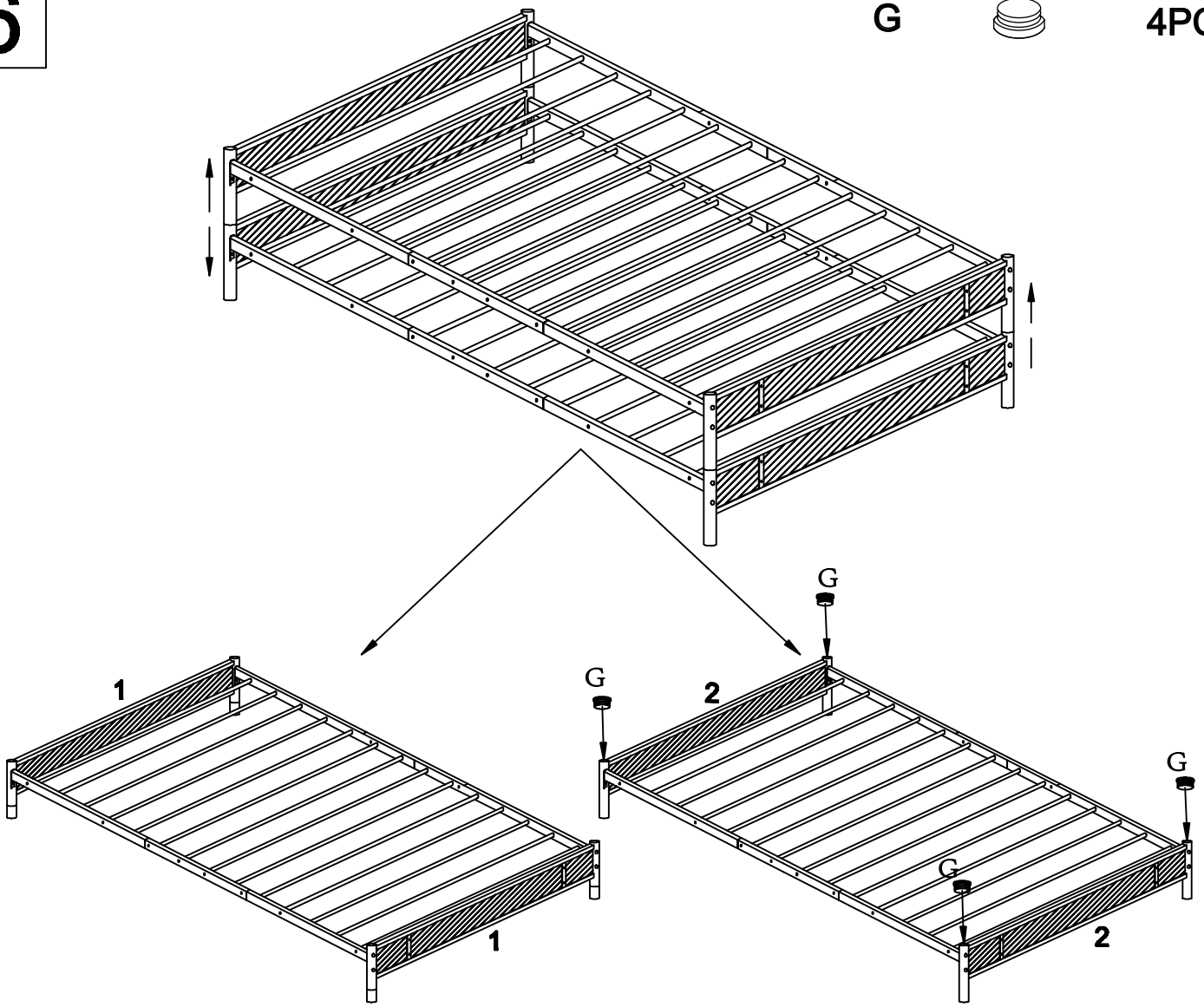

誠にお疲れ様でございました！
組立作業はとても大変だと存じておりますが<m(__)m>
仕上がりにご満足いただけることと、ご愛用いただけることを願っております。
なお、お買い上げの商品につきまして、ご不満やご要望などがございましたら、
ご遠慮なくお申しつけください。

【ご使用上の注意事項】

① お手入れの方法

1. スチールパイプ部のお手入れ

柔らかい布で空拭きしてください。化学ぞうきんなどは使わないでください。

②安全上の注意

1. 商品のご使用や組み立てるとき、取り扱い説明書をよくお読みの上、正しくご使用ください。
十分なスペースを確保して下さい。もし不適当にご使用や組み立てるし、怪我の原因になります。
2. 直射日光の当たる場所でのご使用は避けてください。変色や変形の原因になります。
3. 製品は必ず屋内で使用し、屋外での使用は避けてください。変色・変形等の原因になります。
4. 使用中にネジのゆるみなどによるガタツキが生じたときは、販売店又は当社営業担当ま
でご連絡ください。ガタツキが生じたままで使用されますとけがの原因になります。

⚠警告

1. ベッドの周辺には危険物を置かないでください。ベッドから落下した時（寝ぼけなどで）、
怪我をする恐れがあります。
2. ベッドの近くでストーブ等を使わないでください。引火して火災になる恐れがあります。
3. ベッドの上での喫煙はお止めください。火災になる恐れがあります。
4. ベッドの上に立ったり、飛んだり、跳ねたりしないでください。局部的な過度な荷重を加えたり、
強い衝撃を与えないでください。耐荷重を超えてフレームの破損や転倒し、けがの原因になります。

⚠注意

1. ベッドの用途以外には使用しないでください。けがの原因になります。
2. ベッドを移動する時は、組み立て順序の逆の手順で取り外してください。やむをえず組み立てた
ベッドを移動する時は、床面を引きずらず、ベッドの下に両手を掛け大人 2 人以上で同時に持ち上
げて運んでください 。
3. 可動部の隙間をご使用の場合、手、脚、身体などを入れないでください。けがの原因になります。
4. 改造をしないでください。破損やけがをすることがあります。
5. 異常を発見したまま使わないでください。本体が壊れてけがをすることがあります。
6. ベッドフレームにはデザイン上の凹凸、隙間（サイドフレーム下部等）がありますので、周囲を移
動、 および乗り降りする際はご注意ください。 上記に限らず、製品本体の問題ではなく、商品の
購入・不適切なご使用から生じた損害に対して、当社はその責任（金銭的補償等）を負う事が出来か
ねます。この点について、ご理解の程お願い申し上げます。